SCHEMA ELETTRICO UNIFILARE

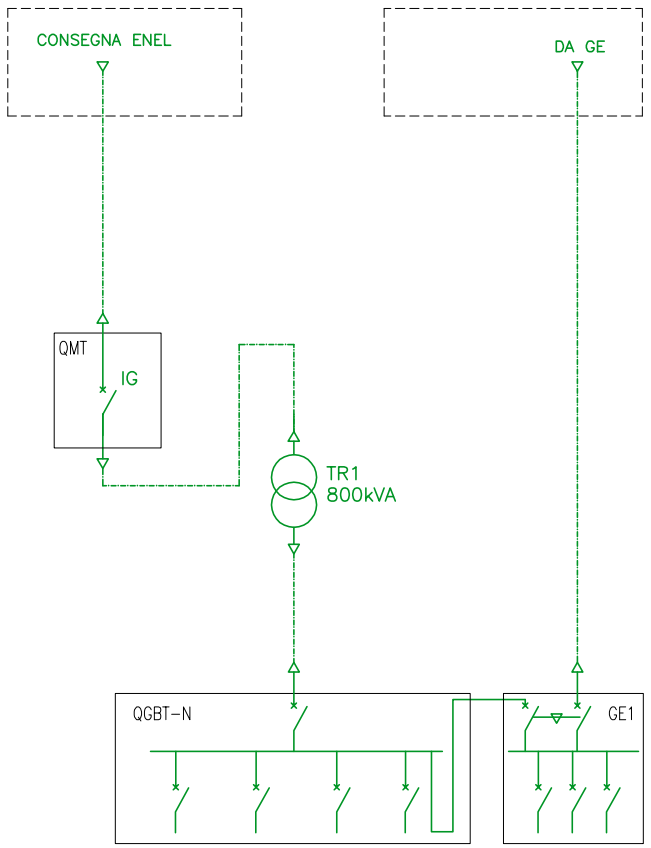

SISTEMAZIONE PLANIMETRICA

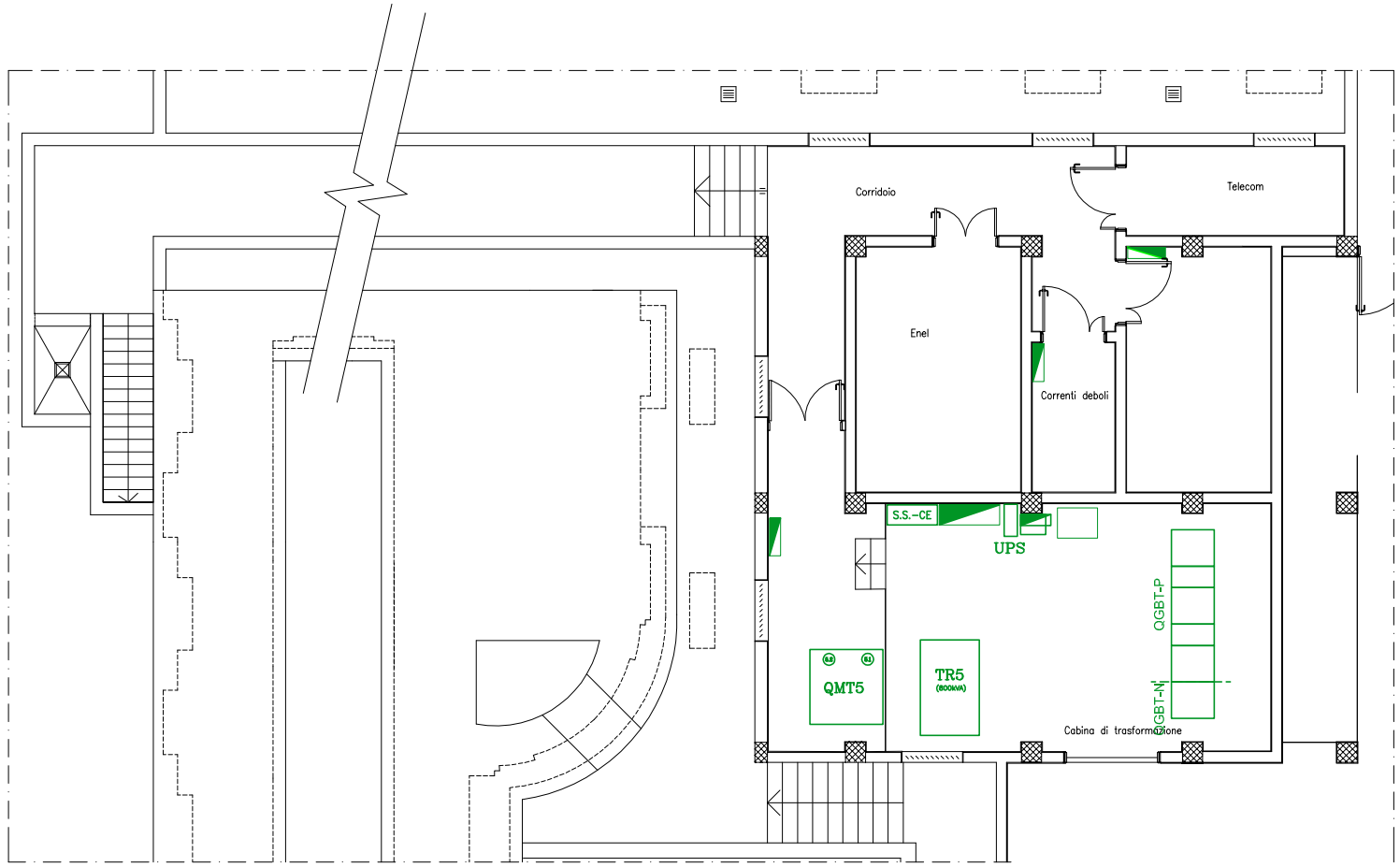

LEGENDA

- ADEGUAMENTI
- ESISTENTE
- STRALCIO DA PROGETTO

KEY-PLAN

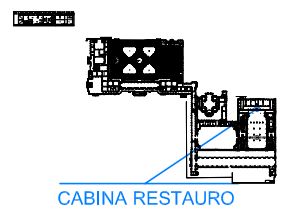

COMMITTENTE:

PROGETTO DI VALORIZZAZIONE E RECUPERO
DELLA REGGIA DI VENARIA REALE
E DEL BORGO CASTELLO DELLA MANDRIA
MOSTRA "EGITTO TESORI SOMMERSI"

RISTRUTTURAZIONE DEL SISTEMA DI DISTRIBUZIONE PRIMARIA DI MEDIA TENSIONE PER ALIMENTAZIONE NUOVA CABINA PROVVISORIA

Dott. Ing. SERGIO BERNO
Via Treviso, 12
10144 TORINO

Timbro e firma Dr. Ing.

- PRELIMINARE
- DEFINITIVO
- ESECUTIVO

PROGETTO IMPIANTI ELETTRICI

Tav.: E01

PLANIMETRIA E SCHEMA CABINA RESTAURO - SITUAZIONE ESISTENTE
STRALCIO DA PROGETTO - AFFIDAMENTO 1

FOGLIO	FASCIA	SCALA	DISEGNATORE	FILE	STUDIO
1	–	1:50	BIA	BS08013_PD1_ELG01-0	BS08013

EDIZIONE	DATA	MODIFICATO DA	APPROVATO DA
1	OTTOBRE 08	BIA	RA

REV.	DATA	DIS.	VER./APP.	DESCRIZIONE
–	–	–	–	–

LA PRESENTE TAVOLA ANNULLA E SOSTITUISCE :

TAV. N.	DATA	EDIZIONE	REVISIONE
–	–	–	–

TAVOLA VALIDA SOLO PER IMPIANTI ELETTRICI ED AFFINI

Questo disegno e' di proprieta' riservata. Ne e' vietata la riproduzione anche parziale, nonche' la presentazione a terzi senza esplicita autorizzazione. L'inosservanza e' perseguibile ai termini di legge.

COLORE	n.	13	15	17	1	2	3	4	5	6	7
SPESS.	Mm	10.05	0.30	0.17	0.07	0.13	0.18	0.27	0.35	0.5	0.15

A0